SYSTEMAT

vitvit

ULTIMATE 1000W

CZ- Návod k použití / SK- Návod na použitie / PL- Sposób użycia
EN- Instruction manual

EL19571

CZ

CZ – Blahopřejeme Vám ke správnému výběru tohoto přístroje VITVIT Ultimate EL19571 z řady SYSTEMAT společnosti Vaše DEDRA, s.r.o.

Přejeme vám, aby vám váš nový pomocník dlouho a spolehlivě sloužil.

Řada SYSTEMAT od společnosti Vaše DEDRA vám přináší ucelenou řadu pomocníků pro vaši domácnost a péči o tělo. Přinášíme vám pouze inovativní produkty, které sami používáme.
Aby Vám přístroj sloužil co nejlépe a bezpečně, přečtěte si pečlivě tento návod dříve, než jej začnete používat. Návod vždy striktně dodržujte!
Návod si uschovejte i pro případnou budoucí potřebu.

POPIS PŘÍSTROJE

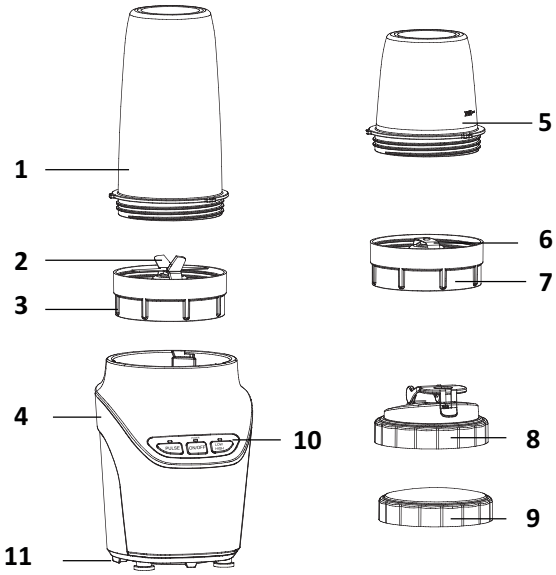

1. Velká (1000 ml) mixovací nádoba
2. Sekací nůž křížový (mixování)
3. Základna pro sekací nůž
4. Motorová jednotka
5. Menší (450 ml) mlecí nádoba
6. Sekací nůž rovný (mletí)
7. Základna pro sekací nůž
8. Šroubovací víko s náustkem
9. Šroubovací víko 2x
10. Ovládací panel
11. Protiskluzové podložky

VITVIT ULTIMATE je určen pro použití v domácnosti.

- Přístroj splňuje nejmodernější bezpečnostní standardy. V zájmu vlastní bezpečnosti si prosím tento návod před prvním použitím přístroje pečlivě přečtěte. Návod k použití si uschovejte, je nedílnou součástí dodávky přístroje, proto je vždy nutné návod k použití předat třetí osobě s Vitvit ultimate, pokud přístroj používá nová osoba.
- Vitvit ultimate není určen k používání uživateli (včetně dětí) se sníženými fyzickými, smyslovými či mentálními schopnostmi či nedostatkem zkušeností a znalostí, pokud jim není poskytnut dohled a instrukce týkající se používání přístroje Vitvit ultimate. Děti by měly být pod dohledem, aby bylo zaručeno, že si s přístrojem Vitvit ultimate nebudou hrát.
- Vitvit ultimate odpovídá bezpečnostním standardům státu, v němž byl tento přístroj prodán autorizovanou organizací firmy Vaše DEDRA. Při používání přístroje Vitvit ultimate v jiné zemi než v zemi, ve které byl zakoupen, nelze plnění místních bezpečnostních standardů zaručit.
- Společnost Vaše DEDRA proto nepřijímá žádnou odpovědnost za jakékoli škody, které by mohly v důsledku tohoto vzniknout. Udržujte spotřebič a jeho přívod mimo dosah dětí. **Chraňte před dětmi! Tento výrobek není hračka. Tento výrobek obsahuje funkční ostré části!**

DŮLEŽITÁ BEZPEČNOSTNÍ UPOZORNĚNÍ

- Ubezpečte se, že údaje na typovém štítku přístroje odpovídá napětí ve vaší el. zásuvce. Vidlici napájecího přívodu je nutné připojit do správně zapojené a uzemněné zásuvky. V případě nesprávného zapojení přístroje nemůže společnost Vaše DEDRA, s.r.o. nést zodpovědnost za možné škody a újmy na zdraví.
- Zabraňte, aby si děti s tímto spotřebičem hrály. Při používání malými dětmi nebo v jejich blízkosti je třeba dbát maximální opatrnosti. Malé děti by měly být pod dohledem, aby bylo zajištěno, že si nebudou s tímto spotřebičem hrát. Zabraňte tomu, aby si děti s přístrojem hrály. Při nesprávné manipulaci s přívodní šňůrou může dojít k zadušení dítěte nebo pořezání o ostré části.
  Tento spotřebič není hračka. Obsahuje malé části. Chraňte tento spotřebič před dětmi!
- Tento spotřebič nemohou používat děti ve věku do 8 let. Spotřebič mohou používat starší osoby a osoby se sníženými fyzickými, smyslovými či mentálními schopnostmi nebo nedostatkem zkušeností a znalostí, pokud jsou pod dozorem a byly poučeny o používání spotřebiče bezpečným způsobem a rozumí případným nebezpečím. Děti si se spotřebičem nesmějí hrát.
- Čištění a údržbu prováděnou uživatelem nesmějí provádět děti, pokud nejsou starší 8 let a pod dozorem. Děti mladší 8 let se musí držet mimo dosah spotřebiče a jeho přívodní šňůry.
- Přístroj před čištěním, údržbou, výměnou příslušenství nebo přístupných části, před montáží demontáží vypněte a odpojte od el. sítě vytažením vidlice napájecího přívodu z el. zásuvky! Nechte vychladnout!
- Jestliže je napájecí přívod vašeho spotřebiče poškozen, kontaktujte společnost Vaše DEDRA s.r.o. nebo její autorizovaný servis. Elektrický přívod musí nahrazen výrobcem, jeho servisním technikem nebo podobně kvalifikovanou osobou, aby se tak zabránilo vzniku nebezpečné situace.
- Spotřebič nikdy nepoužívejte, pokud má poškozený napájecí přívodní kabel nebo vidlici, pokud nepracuje správně, upadl na zem a došlo k jeho poškození, nebo spadl do vody. V takových případech kontaktujte společnost Vaše DEDRA, s.r.o. nebo její autorizovaný servis k prověření jeho bezpečnosti a správné funkce.
- Pokud necháváte přístroj bez dozoru, vždy jej odpojte od napájení. Přístroj odpojte od napájení i před montáží, demontáží nebo čištěním. Při manipulaci se spotřebičem postupujte tak, aby nedošlo k poranění (např. popálení, opaření).
- Je-li spotřebič v činnosti, zabraňte v kontaktu s ním dětem, domácím zvířatům, rostlinám a hmyzu.
- Po ukončení práce a před každou údržbou spotřebič vždy vypněte a odpojte od el. sítě vytažením vidlice napájecího přívodu z el. zásuvky. Vidlici napájecího přívodu nezasunujte do el. zásuvky a nevytahujte z el. zásuvky mokrýma rukama a taháním za napájecí přívod!
- Výrobek je určen pouze pro použití v domácnostech. Přístroj nepoužívejte v komerčních provozovnách jako např. (v obchodech, kancelářích a podobných pracovištích, v hotelích, motelech a jiných obytných prostředích, v podnicích zajišťujících nocleh se snídaní)! Není určen pro komerční použití! Není určen pro používání ve venkovním prostředí. Spotřebič nenechávejte v provozu bez dozoru a kontrolujte ho po celou dobu přípravy potravin!
- Přístroj nikdy neponořujte do vody (ani částečně)!
- Po ukončení práce vždy odpojte spotřebič od el. sítě vytažením vidlice napájecího přívodu z elektrické zásuvky.
- Napájecí přívod nesmí být poškozen ostrými nebo horkými předměty, otevřeným plamenem a nesmí se ponořit do vody. V opačném případě kontaktujte prosím servisní středisko společnosti Vaše DEDRA, s.r.o.
- Zabraňte tomu, aby přívodní kabel volně visel přes hranu pracovní desky, kde by na něj mohly

dosáhnout děti. Napájecí přívod nikdy nepokládejte na horké plochy stolu nebo pracovní desky.

- Zavaděním nebo zatahaním za přívod např. dětmi může dojít k převržení či stažení spotřebiče a následně k vážnému zranění!
- Spotřebič nepřenášejte v horkém stavu, při eventuálním překlopení hrozí nebezpečí úrazu popálením.
- Pravidelně kontrolujte stav napájecího přívodu spotřebiče. V případě zjištění jakéhokoliv poškození kontaktujte neprodleně servisní středisko společnosti Vaše DEDRA, s.r.o.
- V případě potřeby použití prodlužovacího přívodu je nutné, aby nebyl poškozen a vyhovoval platným normám. Používejte pouze nepoškozené a správné prodlužovací síťové přívody.
- Spotřebič používejte pouze s originálním příslušenstvím od výrobce. Použití jiného příslušenství může představovat nebezpečí pro obsluhu i její okolí.
- Spotřebič nikdy nepoužívejte pro žádný jiný účel, než pro který je určen a popsán v tomto návodu!
- Výrobce neodpovídá za škody způsobené nesprávným používáním spotřebiče (např. znehodnocení potravin, poraněním se o ostré hrany, apod.) a není odpovědný ze záruky za spotřebič v případě nedodržení výše uvedených bezpečnostních upozornění.
- Před vložením do mixovací nádoby, nakrájejte suroviny na menší kousky. Nástavec s noži našroubujte řádně a pevně, zabráníte tak úniku obsahu z mixovací nádoby. Nikdy nemixujte pouze suché potraviny, přidejte tekutiny.
- Po 50 vteřinách nepřetržitého provozu mixování se přístroj z bezpečnostních důvodů sám vypne. Toto nastavení je z důvodu možného přehřátí přístroje. Přístroj je připraven k opětovnému použití po 5 minutách odpočinku. Po 5 cyklech nepřetržitého užívání, nechte přístroj odpočinout. Dojde k ochlazení motoru.
- Po 30 vteřinách nepřetržitého provozu mletí se přístroj doporučuje bezpečnostních důvodů a nechat zchladnout po dobu 5 minut. Po 5 cyklech nepřetržitého užívání, nechte přístroj odpočinout. Dojde k ochlazení motoru.
- Nikdy nevkládejte do nádoby tvrdé předměty. Může dojít ke zranění nebo poškození nádoby a nožů! Všechny tvrdá jádra a pecky musí být před použitím přístroje z potravin odstraněny.
- Maximální povolená hmotnost ingrediencí v mlecí nádobě je 120g.
- Funkce "PULSE" může být použita i při sekání ledu nebo v případě čištění přístroje. Pokud sekáte led, přidejte do nádoby malé množství vody.

Nebezpečí zranění ostrými noži

- Sekací nože jsou ostřeny diamanty a jsou VELMI OSTRÉ! Při manipulaci, demontáži a opětovné montáži dbejte zvýšené opatrnosti. Čepele nožů se brousí na nejvyšší stupeň ostrosti. Při manipulaci se sekacími noži je držte za horní část. Nikdy nesahejte do víka mixovací nádoby, pokud je přístroj připojen ke zdroji elektrického napětí. Vždy se ujistěte, že je mixovací nůž pevně uchycen.
- Při manipulaci s mixovacími noži vždy přístroj odpojte od zdroje elektrického napětí.

Nebezpečí opaření horkými potravinami

- Nikdy přístroj nepoužívejte a neaktivujte funkci PULSE, pokud zpracováváte horké potraviny (s teplotou nad 60 °C).
- Mějte mixování teplých/horkých potravin pod kontrolou. Nedodržení tohoto postupu může mít za následek, že může tekutina vystříknout ven, hrozí opaření! Udržujte přístroj vždy mimo dosah dětí a varujte je, že se mixovací nádoba zahřívá.
- Myslete na možnost úniku horkých potravin z otvoru při sundávání víka z mixovací nádoby. **Při zpracovávání horkých potravin (při teplotách vyšších než 60 °C) přístroj nepoužívejte a neaktivujte režim PULSE.**

- Zajistěte, aby byl přístroj umístěn na čisté, pevné a rovné ploše, která se nezahřívá.
- Vyjímejte mixovací nádobu opatrně, aby nedošlo k rozlití, zejména když je obsah mixovací nádoby horký.

Nebezpečí opaření horkou párou a horkou kondenzovanou kapalinou

- V extraktoru vitvit ultimate **nemixujte horké tekutiny**. Vždy mixujte pouze vychlazené potraviny nebo suroviny pokojové teploty.
- Buďte opatrní, při nalévání horké tekutiny do mixovací nádoby, z přístroje může vystoupat pára z nádoby v důsledku odpařování.

Nebezpečí poranění v důsledku nesprávného používání

- Nepokoušejte se odstranit víko z mixovací nádoby násilím.
- Před každým spuštěním pohonné jednotky musí být nádoba řádně uzavřena
- Nádobu nikdy neodnímejte ani nenasazujte za chodu pohonné jednotky. Vyhnete se tak riziku poranění a poškození spotřebiče.
- Po ukončení práce a před každou údržbou spotřebič vždy vypněte a odpojte od el. sítě vytažením vidlice napájecího přívodu z el. zásuvky.

Nebezpečí poranění při používání nevhodných předmětů či vybavení

- Používejte pouze součástky dodané s přístrojem nebo originální náhradní díly od společnosti Vaše DEDRA nebo díly, které byly speciálně schváleny k použití pro VitVit Ultimate
- Nikdy nepoužívejte VitVit Ultimate v kombinaci s díly či příslušenstvím, které nebylo dodáno firmou Vaše DEDRA.
- K zavření v mixovací nádobě používejte pouze dodané víko.
- Přístroj umístěte vždy na čistou, pevnou a rovnou plochu, která se nezahřívá, aby nemohl sklouznout. Přístroj udržujte dostatečně daleko od okraje této plochy, aby nemohl spadnout.
- Při mixování či sekání potravin může dojít k tomu, že se přístroj pohne z místa. Z tohoto důvodu mějte VitVit Ultimate vždy pod dohledem, aby nespadl z pracovní plochy. Ve všech případech od přístroje v chodu neodcházejte a mějte jej pod kontrolou po celou dobu procesu.

RIZIKO POŠKOZENÍ

- **Vnějším zdrojem tepla:** Udržujte dostatečnou vzdálenost přístroje VitVit Ultimate od vnějších tepelných zdrojů, jako jsou radiátory, plotýnky vařiče, trouby apod. Přístroj nebo jeho napájecí kabel nikdy neumísťujte na tepelné zdroje (např. horké plotýnky, vařiče, sporáky nebo trouby), protože jejich nechtěné zapnutí může způsobit poškození. Nedávejte přístroj na horké povrchy.
- **Mixováním tvrdých potravin** jako např. luštěniny (rýče, pohanka, čočka, atd), tvrdými druhy zelenin, semena, pražená zrnková káva a jiné podobné druhy potravin, může dojít ke zmatnění a zdrsnění vnitřního povrchu mixovací nádoby v důsledku oděru tvrdými potravinami.
- **Nedostatečným chlazením přístroje:** Zajistěte, aby větrací otvory na zadní straně a na dně přístroje byly vždy volné a očištěné od stříkanců tuku, zbytků potravin a podobně. Jinak může dojít k poškození přístroje
- **Korozí:** Mixovací nože se **NESMÍ MÝT V MYČCE NÁDOBÍ !!!**

SESTAVENÍ PŘÍSTROJE A NASAZENÍ VÍKA

Použití:

Před prvním použitím všechny části, kromě motorové jednotky, řádně umyjte v teplé vodě s přídavkem saponátu na mytí nádobí.

CZ

UPOZORNĚNÍ: Čepele strouhácích a krájecích kuželů jsou velice ostré, zacházejte s nimi opatrně a vždy je držte pouze za umělohmotnou část.

- Položte motorovou jednotku **(11)** na pevný a rovný podklad.
- Mixovací nádobu (**1** nebo **5**) naplňte ingrediencemi. Důkladně našroubujte ve směru hodinových ručiček základnu se sekacím nožem dle vašeho výběru. Nikdy nepřekračujte maximální povolené množství náplně označené na nádobě MAX. Ujistěte se, že je nádoba pevně uzavřena.
- Vložte sestavenu nádobu na motorovou jednotku.
- Zapojte přístroj do elektrické sítě
- Stiskněte tlačítko **"ON/OFF"** na ovládacím panelu.
- Stiskněte tlačítko **"LOW-HIGH"** pro volbu rychlosti otáček. Prvním stisknutím se přístroj spustí s nižšími otáčkami. Druhým stisknutím potvrdíte volbu rychlých otáček.
- Pokud potřebujete v průběhu přípravy použít funkci **"PULSE"**, stiskněte v průběhu přípravy tlačítko **"PULSE"**. Přístroj se zastaví. Dalším stisknutím tlačítka **"PULSE"** dojde ke spuštění přístroje nejvyšší rychlostí po dobu 2 vteřin. V případě potřeby proces opakujte.
- Po dokončení práce, stiskněte opět tlačítko **"ON/OFF"** a odpojte přístroj od zdroje el. napětí.

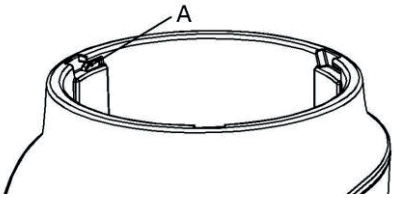

VITVIT ULTIMATE je v motorové jednotce vybaven pojistkou **(A)** pro správné nasazení mixovací nádoby na motorovou jednotku. Pokud není na motorovou jednotku správně nasazena nádoba s noži, **nedojde k její aktivaci a přístroj zůstane nefunkční, dokud nebude nádoba správně nasazena**.
Nepoužívejte žádné nářadí ani nástroje k deaktivaci pojistky. Můžete způsobit úraz sobě nebo osobám ve vaší blízkosti, popř. poškodit přístroj.

Čištění:

Spotřebič čistěte po každém použití. Před čištěním jej odpojte z elektrické sítě.
Příslušenství doporučujeme umýt ihned po použití, aby nedošlo k zaschnutí zbytků potravin. Ta se pak odstraňuje obtížněji.

Jednoduše naplňte mixovací nádobu teplou vodou se saponátem a stiskněte tlačítko **"ON/OFF"** a zvolte rychlost. Pro dokonalejší efekt můžete zvolit i funkci **"PULSE"**.
Mixovací nádobu a uzávěry můžete mít v myčce.

a) Motorová jednotka

- Odpojte motorovou jednotku od zdroje napětí
- K čištění použijte vlhkou měkkou utěrku
- Následně vytřete do sucha

b) Mixovací a sekací nože

- Chraňte své prsty před zraněním. Mixovací nože jsou velmi ostré!
- Mixovací nádobu čistěte vždy mimo motorovou jednotku!

MOTOROVÁ JEDNOTKA A NOŽE SE NESMÍ MÍT V MYČCE NA NÁDOBÍ!

TECHNICKÉ VLASTNOSTI

Příkon: 1000 W
Model: EL19571
Jmenovité napětí: 220 V-240 V ~50/60Hz
Počet otáček/minutu: 20000 rpm

ZÁKAZNICKÝ SERVIS

Vaše dlouhodobá spokojenost s přístrojem z naší modelové řady SYSTEMAT je u nás na prvním místě.V případě jakýchkoli dotazů či nejasností neváhejte s důvěrou kontaktovat kolegy v naší společnosti.

PODÍLEJME SE NA OCHRANĚ ŽIVOTNIHO PROSTŘEDÍ!

Váš přístroj obsahuje četné materiály, které lze zhodnocovat nebo recyklovat. Svěřte jej sběrnému místu nebo, neexistuje-li, smluvnímu servisnímu středisku, kde s ním bude naloženo odpovídajícím způsobem. Tyto instrukce jsou k nahlédnutí také na našich stránkách www.dedra.cz.

ZÁKLADNÍ RECEPTY:

Zdravé ranní smoothie:

- 100 g špenátu
- 1 avokádo
- 2 banány
- 300ml jogurtu

1. Všechny ingredience vložte do vysoké mixovací nádoby. Uzavřete pomocí základny s mixovacím nástavcem. Můžete přidat i trochu vody.
2. Důkladně uzavřete a mixujte, dokud nedosáhnete požadované konzistence.

Základní klasický Milkshake

- Mléko
- Pár kopečků vanilkové zmrzliny

1. Všechny ingredience vložte do vysoké mixovací nádoby. Uzavřete pomocí základny s mixovacím nástavcem.
2. Důkladně uzavřete a mixujte, dokud nedosáhnete požadované konzistence.
3. Pokud požadujete řidší konzistenci, přidejte mléko.
4. **TIP:** Pokud chcete dosáhnout jiných příchutí, můžete použít jinou příchuť zmrzliny, čokoládový sirup, jahody, banán, arašídovou pomazánku, tvaroh atd.

Ledová káva

- 2 šálky kávy
- 2–3 lžičky čokoládového sirupu (nebo kakaa)
- 2 šálky mléka
- 1–2 lžičky cukru
- 1½ šálku ledu

1. Všechny ingredience vložte do vysoké mixovací nádoby. Uzavřete pomocí základny s mixovacím nástavcem.
2. Důkladně uzavřete a mixujte, dokud nedosáhnete požadované konzistence.
3. Pokud chcete servírovaný nápoj ozdobit šlehačkou, nalijte malé množství do nádoby, připojte mlecí nože a nechte přístroj pracovat po dobu 5 vteřin. Vyšlehanou šlehačkou ozdobte šálky a servírujte.

Jahodovo banánové smoothie

- 1 hrst čerstvých nebo zmražených jahod
- 1 banán
- 1 hrnek ledu
- Trocha pomerančového džusu

1. Všechny ingredience vložte do vysoké mixovací nádoby. Uzavřete pomocí základny s mixovacím nástavcem.
2. Důkladně uzavřete a mixujte, dokud nedosáhnete požadované konzistence.

SK – Blahoželáme Vám k správnemu výberu tohto prístroja
VITVIT ULTIMATE EL19571
z rady SYSTEMAT spoločnosti Vaše DEDRA, s.r.o.
Želáme vám, aby vám váš nový pomocník dlho a spoľahlivo slúžil.

SK

Rada SYSTEMAT od spoločnosti Vaše DEDRA vám prináša ucelenú radu pomocníkov pre vašu domácnosť a starostlivosť o telo. Prinášame vám len inovatívne produkty, ktoré sami používame.
Aby Vám pristroj slúžil čo najlepšie a bezpečne, prečítajte si pozorne tento návod skôr, než ho začnete používať. Návod vždy striktne dodržujte!
Návod si uschovajte aj pre prípadnú budúcu potrebu.

POPIS PRÍSTROJA

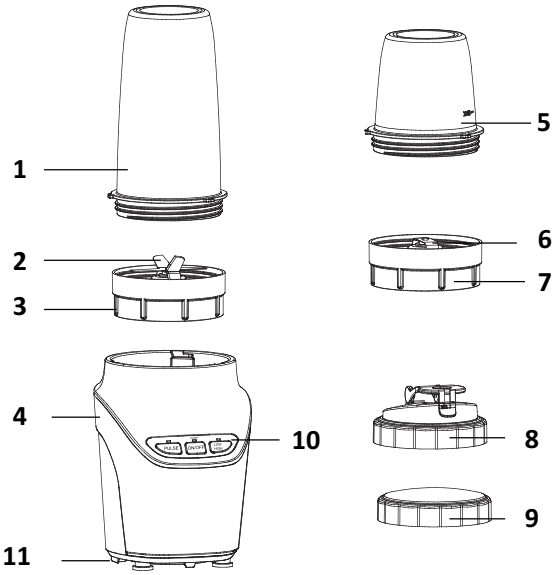

1. Veľká (1000 ml) mixovacia nádoba
2. Sekací nôž krížový (mixovanie)
3. Základňa pre sekací nôž
4. Motorová jednotka
5. Menšia (450 ml) nádoba na mletie
6. Sekací nôž rovný (mletie)
7. Základňa pre sekací nôž
8. Skrutkovacie veko s náustkom
9. Skrutkovacie veko 2x
10. Ovládací panel
11. Protišmykové podložky

VITVIT ULTIMATE je určený pre použitie v domácnosti.

- Prístroj splňuje najmodernejšie bezpečnostné štandardy. V záujmu vlastnej bezpečnosti si prosím tento návod pred prvým pou¬žitím vitvit ultimate starostlivo prečítajte. Návod na použitie si uschovajte, je nedielnou súčasťou dodávky prístroja, preto je vždy nutné návod na použitie predať tretej osobe s vitvit ultimate, ak prístroj používa nová osoba.
- Vitvit ultimate nie je určený k používaniu užívateľmi (vrátane detí) so zníženými fyzickými, zmyslovými či mentálnymi schopnosťami či nedostatkom skúseností a znalostí, ak im nie je poskytnutý dozor a inštrukcie týkajúce sa používania prístroja vitvit ultimate. Deti by mali byť pod dozorom, aby bolo zaručené, že sa s prístrojom vitvit ultimate nebudú hrať.
- Vitvit ultimate odpovedá bezpečnostným štandardom štátu, v ktorom bol tento prístroj predaný autorizovanou organizáciou firmy Vaše DEDRA. Pri používaní prístroja vitvit ultimate v inej zemi než v zemi, v ktorej bol zakúpený, nie je možné plnenie miestnych bezpečnostných štandardov zaručiť.
- Spoločnosť Vaše DEDRA preto neprijíma žiadnu zodpovednosť za akékoľvek škody, ktoré by mohli v dôsledku tohto vzniknúť. Udržujte spotrebič a jeho prívod mimo dosah detí. **Chráňte pred deťmi! Tento výrobok nie je hračka. Tento výrobok obsahuje funkčné ostré časti!**

DÔLEŽITÉ BEZPEČNOSTNÉ UPOZORNENIA

- Ubezpečte sa, že údaje na typovom štítku prístroja zodpovedajú napätiu vo vašej el. zásuvke. Vidlicu napájacieho prívodu je nutné pripojiť do správne zapojenej a uzemnenej zásuvky. V prípade nesprávneho zapojenia prístroja nemôže spoločnosť Vaše DEDRA, s.r.o. niesť zodpovednosť za možné škody a ujmy na zdraví.
- Zabráňte, aby sa deti s týmto spotrebičom hrali. Pri používaní malými deťmi alebo v ich blízkosti je treba dbať maximálnej opatrnosti. Malé deti by mali byť pod dozorom, aby bolo zaistené, že sa nebudú s týmto spotrebičom hrať. Zabráňte tomu, aby sa deti s prístrojom hrali. Pri nesprávnej manipulácii s prívodnou šnúrou môže dôjsť k zadušeniu dieťaťa alebo porezaniu o ostré časti. Tento spotrebič nie je hračka. Obsahuje malé časti. Chráňte tento spotrebič pred deťmi!
- Tento spotrebič nemôžu používať deti vo veku do 8 rokov. Spotrebič môžu používať staršie osoby a osoby so zníženými fyzickými, zmyslovými či mentálnymi schopnosťami alebo nedostatkom skúseností a znalostí, ak sú pod dozorom a boli poučené o používaní spotrebiča bezpečným spôsobom a chápu prípadné nebezpečenstvá. Deti sa so spotrebičom nesmú hrať. Čistenie a údržbu vykonávanú užívateľom nesmú vykonávať deti, ak nie sú staršie 8 rokov a pod dozorom. Deti mladšie ako 8 rokov sa musia držať mimo dosah spotrebiča a jeho prívodnej šnúry.
- Prístroj pred čistením, údržbou, výmenou príslušenstva alebo prístupných častí, pred montážou, demontážou vypnite a odpojte od el. siete vytiahnutím vidlice napájacieho prívodu z el. zásuvky! Nechajte vychladnúť!
- Ak je napájací prívod vášho spotrebiča poškodený, kontaktujte spoločnosť Vaše DEDRA s.r.o. alebo jej autorizovaný servis. Elektrický prívod musí byť nahradený výrobcom, jeho servisným technikom alebo podobne kvalifikovanou osobou, aby sa tak zabránilo vzniku nebezpečnej situácie.
- Spotrebič nikdy nepoužívajte, ak má poškodený napájací prívodný kábel alebo vidlicu, ak nepracuje správne, spadol na zem a došlo k jeho poškodeniu, alebo spadol do vody. V takých prípadoch kontaktujte spoločnosť Vaše DEDRA, s.r.o. alebo jej autorizovaný servis k prevereniu jeho bezpečnosti a správnej funkcie.
- Ak nechávate prístroj bez dozoru, vždy ho odpojte od napájania. Prístroj odpojte od napájania aj pred montážou, demontážou alebo čistením. Pri manipulácii so spotrebičom postupujte tak, aby nedošlo k poraneniu (napr. popálenie, oparenie).
- Ak je spotrebič v činnosti, zabráňte v kontaktu s nim deťom, domácim zvieratám, rastlinám a hmyzu.
- Po ukončení práce a pred každou údržbou spotrebič vždy vypnite a odpojte od el. siete vytiahnutím vidlice napájacieho prívodu z el. zásuvky. Vidlicu napájacieho prívodu nezasunujte do el. zásuvky a nevyťahujte z el. zásuvky mokrými rukami a ťahaním za napájací prívod!
- Výrobok je určený len pre použitie v domácnostiach. Prístroj nepoužívajte v komerčných prevádzkach ako napr. (v obchodoch, kanceláriách a podobných pracoviskách, v hoteloch, moteloch a iných obytných prostrediach, v podnikoch zaisťujúcich nocľah s raňajkami)! Nie je určený pre komerčné použitie! Nie je určený pre používanie vo vonkajšom prostredí. Spotrebič nenechávajte v prevádzke bez dozoru a kontrolujte ho po celý čas prípravy potravín!
- Prístroj nikdy neponárajte do vody (ani čiastočne)!
- Po ukončení práce vždy odpojte spotrebič od el. siete vytiahnutím vidlice napájacieho prívodu z elektrickej zásuvky.
- Napájací prívod nesmie byť poškodený ostrými alebo horúcimi predmetmi, otvoreným plameňom a nesmie sa ponoriť do vody. V opačnom prípade kontaktujte prosím servisné stredisko spoločnosti Vaše DEDRA, s.r.o.
- Zabráňte tomu, aby prívodný kábel voľne visel cez hranu pracovnej dosky, kde by na neho mohli

dosiahnuť deti. Napájací prívod nikdy nepokladajte na horúce plochy stolu alebo pracovnej dosky. Zatiahnutím za prívod napr. deťmi môže dôjsť k prevrhnutiu či stiahnutiu spotrebiča a následne k vážnemu zraneniu!

- Spotrebič neprenášajte v horúcom stave, pri preklopení hrozí nebezpečenstvo úrazu popálením.
- Pravidelne kontrolujte stav napájacieho prívodu spotrebiča. V prípade zistenia akéhokoľvek poškodenia kontaktujte bezodkladne servisné stredisko spoločnosti Vaše DEDRA, s.r.o.
- V prípade potreby použitia predlžovacieho prívodu je nutné, aby nebol poškodený a vyhovoval platným normám. Používajte len nepoškodené a správne predlžovacie sieťové prívody.
- Spotrebič používajte len s originálnym príslušenstvom od výrobca. Použitie iného príslušenstva môže predstavovať nebezpečenstvo pre obsluhu a jej okolie.
- Spotrebič nikdy nepoužívajte pre žiadny iný účel, než pre ktorý je určený a popísaný v tomto návode!
- Výrobca nezodpovedá za škody spôsobené nesprávnym používaním spotrebiča (napr. znehodnotenie potravín, poranením sa o ostré hrany, apod.) a nie je zodpovedný zo záruky za spotrebič v prípade nedodržania vyššie uvedených bezpečnostných upozornení.
- Pred vložením do mixovacej nádoby, nakrájajte suroviny na menšie kúsky. Nástavec s nožmi našraubujte riadne a pevne, zabránite tak úniku obsahu z mixovacej nádoby. Nikdy nemixujte len suché potraviny, pridajte tekutiny.
- Po 50 sekundách nepretržitého chodu mixovania sa prístroj z bezpečnostných dôvodov sám vypne. Toto nastavenie je z dôvodu možného prehriatia prístroja. Prístroj je pripravený k opätovnému použitiu po 5 minútach odpočinku. Po 5 cykloch nepretržitého užívania, nechajte prístroj odpočinúť. Dôjde k ochladeniu motora.
- Po 30 sekundách nepretržitého chodu mletia sa prístroj odporúča z bezpečnostných dôvodov a nechať schladnúť po dobu 5 minút. Po 5 cykloch nepretržitého užívania, nechajte prístroj odpočinúť. Dôjde k ochladeniu motora.
- Nikdy nevkladajte do nádoby tvrdé predmety. Môže dôjsť k zraneniu alebo poškodeniu nádoby a nožov! Všetky tvrdé jadra a kôstky musia byť pred použitím prístroja z potravín odstránené.
- Maximálna povolená hmotnosť ingrediencií v mlecej nádobe je 120g.
- Funkcia "PULSE" môže byť použitá i pri sekaní ľadu alebo v prípade čistenia prístroja. Ak sekáte ľad, pridajte do nádoby malé množstvo vody.

Nebezpečenstvo zranenia ostrými nožmi

- Sekací nôž je ostrený diamantami a je VEĽMI OSTRÝ! Pri manipulácii, demontáži a opätovnej montáži dbajte na zvýšenú opatrnosť. Čepele nožov sa brúsia na najvyšší stupeň ostrosti. Pri manipulácii so sekacím nožom ho držte za hornú časť. Nikdy nesiahajte do veka mixovacej nádoby, ak je prístroj pripojený k zdroju elektrického napätia. Vždy sa uistite, že je mixovací nôž pevne uchytený.
- Pri manipulácii s mixovacím nožom vždy prístroj odpojte od zdroja elektrického napätia.

Nebezpečenstvo oparenia horúcimi potravinami

- Nikdy prístroj nepoužívajte a neaktivujte funkciu PULSE, ak spracovávate horúce potraviny (s teplotou nad 60 °C).
- Majte mixovanie teplých/horúcich potravín pod kontrolou. Nedodržanie tohto postupu môže mať za následok vystreknutie tekutiny von, hrozí oparenie! Udržujte prístroj vždy mimo dosah detí a varujte ich, že sa mixovacia nádoba zahrieva.
- Myslite na možnosť úniku horúcich potravín z otvoru pri odstraňovaní veka z mixovacej nádoby. **Pri spracovávsní horúcich potravín (pri teplotách vyšších než 60 °C) prístroj nepoužívajte a neaktivujte režim PULSE.**

- Zaistite, aby bol prístroj umiestený na čistej, pevnej a rovnej ploche, ktorá sa nezahrieva.
- Vyťahujte mixovaciu nádobu opatrne, aby nedošlo k rozliatiu, hlavne keď je obsah mixovacej nádoby horúci.

Nebezpečenstvo oparenia horúcou parou a horúcou kondenzovanou kvapalinou

- V extraktoru vitvit ultimate **nemixujte horúce tekutiny**. Vždy mixujte len vychladené potraviny alebo suroviny izbovej teploty.
- Buďte opatrní pri nalievaní horúcej tekutiny do mixovacej nádoby, z nádoby prístroja môže stúpať para v dôsledku odparovania.

Nebezpečenstvo poranenia v dôsledku nesprávneho používania

- Nepokúšajte sa odstrániť veko z mixovacej nádoby násilím.
- Pred každým spustením pohonnej jednotky musí byť nádoba riadne uzatvorená
- Nádobu nikdy neodnímajte ani nenasadzujte za chodu pohonnej jednotky. Vyhnete sa tak riziku poranenia a poškodenia spotrebiča.
- Po ukončení práce a pred každou údržbou spotrebič vždy vypnite a odpojte od el. siete vytiahnutím vidlice napájacieho prívodu z el. zásuvky.

Nebezpečenstvo poranenia pri používaní nevhodných predmetov či vybavenia

- Používajte len súčiastky dodané s prístrojom alebo originálne náhradné diely od spoločnosti Vaše DEDRA alebo diely, ktoré boli špeciálne schválené k použitiu pre VitVit Ultimate.
- Nikdy nepoužívajte VitVit Ultimate v kombinácii s dielami či príslušenstvom, ktoré nebolo dodané firmou Vaše DEDRA.
- K uzatvoreniu mixovacej nádoby používajte len dodané veko.
- Prístroj umiestnite vždy na čistú, pevnú a rovnú plochu, ktorá sa nezahrieva, aby nemohol skĺznuť. Prístroj udržujte dostatočne ďaleko od okraja tejto plochy, aby nemohol spadnúť.
- Pri mixovaní či sekaní potravín môže dôjsť k tomu, že sa prístroj pohne z miesta. Z tohto dôvodu majte VitVit Ultimate vždy pod dozorom, aby nespadol z pracovní plochy. Vo všetkých prípadoch od prístroja v chodu neodchádzajte a majte ho pod kontrolou po celý čas procesu.

RIZIKO POŠKODENIA

- **Vonkajším zdrojom tepla:** Udržujte dostatočnú vzdialenosť prístroja VitVit Smoothie od vonkajších tepelných zdrojov, ako sú radiátory, platne variča, rúry apod. Prístroj alebo jeho napájací kábel nikdy neumiesťujte na tepelné zdroje (napr. horúce platne, variče, sporáky alebo rúry), pretože ich nechcené zapnutie môže spôsobiť poškodenie. Nedávajte prístroj na horúce povrchy.
- **Mixovaním tvrdých potravín ako napr**. strukoviny (ryža, pohanka, šošovica, atď.), tvrdé druhy zelenín, semená, pražená zrnková káva a iné podobné druhy potravín, môže dôjsť k zmatneniu a zdrsneniu vnútorného povrchu nádoby v dôsledku oderu tvrdými potravinami.
- **Nedostatočným chladením prístroja:** Zajistite, aby vetracie otvory na zadnej strane a na dne prístroja boli vždy voľné a očistené od striekancov tuku, zostatkov potravín a podobne. Inak môže dôjsť k poškodeniu prístroja.
- **Koróziou:** Mixovacie nože sa **NESMÚ UMÝVAŤ V UMÝVAČKE RIADU !!!**

ZOSTAVENIE PRÍSTROJA A NASADENIE VEKA

Použitie:

Pred prvým použitím všetky časti, okrem motorovej jednotky, riadne umyte v teplej vode s prídavkom saponátu na umývanie riadu.

UPOZORNENIE: Čepele strúhacích a krájacích kužeľov sú veľmi ostré, zachádzajte s nimi opatrne a vždy ich držte len za umelohmotnú časť.

SK

- Položte motorovú jednotku (**11**) na pevný a rovný podklad.
- Mixovaciu nádobu (**1** nebo **5**) naplňte ingredienciami. Dôkladne našraubujte vo smere hodinových ručičiek základňu so sekacím nožom podľa vášho výberu. Nikdy neprekračujte maximálne povolené množstvo náplne označenej na nádobe **MAX**. Uistite sa, že je nádoba pevne uzatvorená.
- Vložte zostavenú nádobu na motorovú jednotku.
- Zapojte prístroj do elektrickej siete
- Stlačte tlačidlo **"ON/OFF"** na ovládacom paneli.
- Stlačte tlačidlo **"LOW-HIGH"** pre voľbu rýchlosti otáčok. Prvým stisnutím sa prístroj spustí s nižšími otáčkami. Druhým stisnutím potvrdíte voľbu rýchlych otáčok.
- Ak potrebujete v priebehu prípravy použiť funkciu **"PULSE"**, stisnete v priebehu prípravy tlačidlo **"PULSE"**. Prístroj sa zastaví. Ďalším stisnutím tlačidla **"PULSE"** dôjde k spusteniu prístroja najvyššou rýchlosťou po dobu 2 sekúnd. V prípade potreby proces opakujte.
- Po dokončení práce, stisnete opäť tlačidlo **"ON/OFF"** a odpojte prístroj od zdroja el. napätia.

VITVIT SMOOTHIE je v motorovej jednotke vybavený poistkou **(A)** pre správne nasadenie mixovacej nádoby na motorovú jednotku. **Ak nie je** na motorovú jednotku **správne nasadená nádoba** s nožmi, **nedôjde k jej aktivácii a prístroj zostane nefunkčný, kým nebude nádoba správne nasadená**.

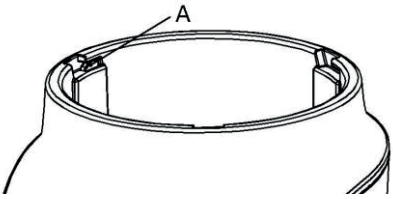

Nepoužívajte žiadne náradie ani nástroje na deaktiváciu poistky. Môžete spôsobiť úraz sebe alebo osobám vo vašej blízkosti, popr. poškodiť prístroj.

Čistenie:

Spotrebič čistite po každom použití. Pred čistením ho odpojte z elektrickej siete.
Príslušenstvo doporučujeme umyť ihneď po použití, aby nedošlo k zaschnutiu zostatkov potravín. Tá sa potom odstraňuje ťažšie.

Jednoducho naplňte mixovaciu nádobu teplou vodou so saponátom a stisnite tlačidlo **"ON/OFF"** a zvoľte rýchlosť. Pre dokonalejší efekt môžete zvoliť aj funkciu **"PULSE"**. Mixovaciu nádobu a uzávery môžete umývať v umývačke riadu.

a) Motorová jednotka

- Odpojte motorovú jednotku od zdroja napätia
- K čisteniu použite vlhkú mäkkú utierku
- Následne vytrite do sucha

b) Mixovacie a sekacie nože

- Chráňte svoje prsty pred zranením. Mixovacie nože sú veľmi ostré!
- Mixovaciu nádobu čistite vždy mimo motorovú jednotku!

MOTOROVÁ JEDNOTKA A NOŽE SA NESMÚ UMÝVAŤ V UMÝVAČKE RIADU!

TECHNICKÉ VLASTNOSTI

Príkon: 1000 W
Model: EL19571
Menovité napätie: 220 V-240 V ~50/60Hz
Počet otáčok/minútu: 20000 rpm

ZÁKAZNICKÝ SERVIS

Vaša dlhodobá spokojnosť s prístrojom z našej modelovej rady SYSTEMAT je u nás na prvom mieste. V prípade akýchkoľvek dotazov či nejasností neváhajte s dôverou kontaktovať kolegov v našej spoločnosti.

SK

PODIEĽAJME SE NA OCHRANE ŽIVOTNÉHO PROSTREDIA!

Váš prístroj obsahuje početné materiály, ktoré je možné zhodnocovať alebo recyklovať. Zverte ho zbernému miestu alebo, ak neexistuje, zmluvnému servisnému stredisku, kde s ním bude zachádzané odpovedajúcim spôsobom. Tieto inštrukcie sú k nahliadnutiu aj na našich stránkach www.dedra.cz.

ZÁKLADNÉ RECEPTY:

Zdravé ranné smoothie:

- 100 g špenátu
- 1 avokádo
- 2 banány
- 300ml jogurtu

1. Všetky ingrediencie vložte do vysokej mixovacej nádoby. Uzavrite pomocou základne s mixovacím nástavcom. Môžete pridať aj trochu vody.

2. Dôkladne uzavrite a mixujte, kým nedosiahnete požadovanú konzistenciu.

Základný klasický Milkshake

- Mlieko
- Pár kopčekov vanilkovej zmrzliny

1. Všetky ingrediencie vložte do vysokej mixovacej nádoby. Uzavrite pomocou základne s mixovacím nástavcom.

2. Dôkladne uzavrite a mixujte, kým nedosiahnete požadovanú konzistenciu.

3. Ak požadujete redšiu konzistenciu, pridajte mlieko

4. TIP: Ak chcete dosiahnuť iných príchutí, môžete použiť inú príchuť zmrzliny, čokoládový sirup, jahody, banán, arašidovú nátierku, tvaroh atď.

Ľadová káva

- 2 šálky kávy
- 2–3 lyžičky čokoládového sirupu (alebo kakaa)
- 2 šálky mlieka
- 1–2 lyžičky cukru
- 1½ šálku ľadu

1. Všetky ingrediencie vložte do vysokej mixovacej nádoby. Uzavrite pomocou základne s mixovacím nástavcom.

2. Dôkladne uzavrite a mixujte, kým nedosiahnete požadovanú konzistenciu.

3. Ak chcete servírovaný nápoj ozdobiť šľahačkou, nalejte malé množstvo do nádoby, pripojte nože na mletie a nechajte prístroj pracovať po dobu 5 sekúnd. Vyšľahanou šľahačkou ozdobte šálky a servírujte.

Jahodovo banánové smoothie

- 1 hrsť čerstvých alebo zmrazených jahôd
- 1 banán
- 1 šálka ľadu
- Trocha pomarančového džúsu

1. Všetky ingrediencie vložte do vysokej mixovacej nádoby. Uzavrite pomocou základne s mixovacím nástavcom.

2. Dôkladne uzavrite a mixujte, kým nedosiahnete požadovanú konzistenciu.

PL – Gratulujemy trafnego wyboru urządzenia VITVIT ULTIMATE EL19571 z serii SYSTEMAT, społeczność Vaše DEDRA, s.r.o.

Jesteśmy przekonani, że urządzenie będzie służyć niezawodnie przez lata.

Vaše DEDRA SYSTEMET to bardzo szeroka gama urządzeń dla gospodarstwa domowego i do pielęgnacji ciała. Dajemy wam innowacyjne produkty, których sami używamy.

PL

Aby móc korzystać w pełni z możliwości urządzenia należy zapoznać się z instrukcją obsługi zanim zaczniemy z niego korzystać. Pamiętaj by zawsze postępować zgodnie z zaleceniami zawartymi w instrukcji. Niniejszą instrukcję należy zachować w celu wykorzystania w przyszłości.

OPIS URZĄDZENIA

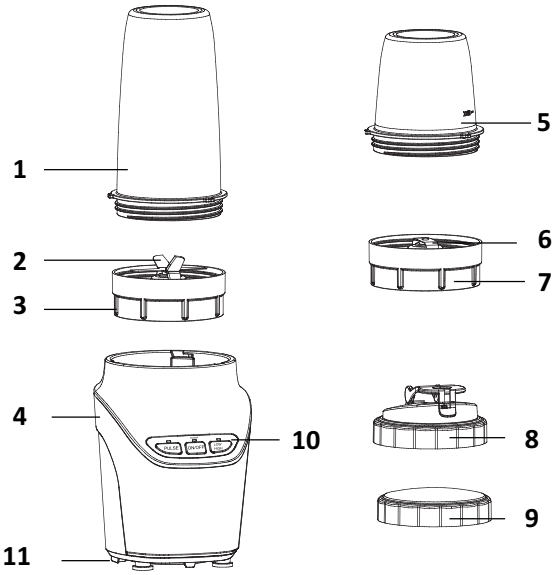

1. Duży (1000 ml) pojemnik miksujący
2. Ostrze miksujące (miksowanie)
3. Podstawa ostrza miksującego
4. Jednostka napędowa
5. Mniejszy (450 ml) pojemnik miksujący
6. Ostrze miksujące (mniejsze)
7. Podstawa ostrza miksującego
8. Wieko z otworem
9. Zakrętka 2x
10. Panel sterujący
11. Antypoślizgowe nóżki

VITVIT ULTIMATE jest przeznaczony do użytku domowego.

- Urządzenie spełnia najwyższe standardy bezpieczeństwa. Dla bezpieczeństwa należy dokładnie zapoznać się z instrukcją obsługi Vitvit ultimate przez użyciem. Instrukcja obsługi powinna zostać zachowana, jest istotną częścią urządzenia Vitvit ultimate, powinna być przekazywana razem z urządzeniem osobom trzecim.
- Vitvit ultimate nie jest przeznaczony dla użytkowników (w tym dzieci) o ograniczonych zdolnościach fizycznych, sensorycznych lub umysłowych, nieposiadających wiedzy i doświadczenia chyba, że są nadzorowane przez osoby świadome zagrożeń, jakie się z tym wiążą Vitvit ultimate. Dzieci powinny przebywać w pobliżu urządzenia pod nadzorem Vitvit ultimate nie powinny bawić się urządzeniem.
- Vitvit ultimate odpowiada standardom bezpieczeństwa, jakie obowiązują w danym kraju, dystrybutorem jest Vaše DEDRA.
- Podczas korzystania z urządzenia Vitvit ultimate w innym kraju niż ten, w którym zostało zakupione warunki gwarancji nie obowiązują. **Trzymaj z dala od dzieci!**
  Produkt nie jest zabawką. Produkt zawiera elementy funkcjonalne i ostrze części!

WAŻNE INFORMACJE DOTYCZĄCE BEZPIECZEŃSTWA

PL

- Upewnij się, że napięcie znamionowe urządzenia odpowiada napięciu w twoim domu. Podłącz zasilacz, musi być podłączony prawidłowo do gniazdka z uziemieniem. W przypadku niespełnienia któregokolwiek z warunków firma Vaše DEDRA, s.r.o nie ponosi odpowiedzialności za powstałe szkody.
- Dzieci nie powinny bawić się urządzeniem. Kiedy urządzenie jest włączone i dzieci znajdują się w pobliżu należy zachować szczególną ostrożność. Należy nadzorować małe dzieci by nie bawiły się w pobliżu urządzenia. Dzieci nie powinny bawić się urządzeniem. Niewłaściwe obchodzenie się z przewodem zasilającym może doprowadzić do uduszenia dziecka lub uszkodzenia ciała ostrymi elementami. Urządzenie nie jest zabawką. Zawiera małe elementy. Urządzenie należy przechowywać z dala od dzieci.
- To urządzenie nie może być używane przez dzieci w wieku poniżej 8 lat. Z urządzenia mogą korzystać osoby starsze i osoby o ograniczonej zdolności fizycznej, czuciowej lub psychicznej lub nieposiadające doświadczenia i wiedzy, jeżeli są nadzorowane i zostały pouczone zasad bezpiecznego korzystania z urządzenia i rozumieją potencjalne zagrożenia, jakie się z tym wiążą. Czyszczeniem i konserwacją nie powinny się zajmować dzieci chyba, ze ukończyły 8 lat i są nadzorowane przez osoby dorosłe. Dzieci poniżej 8 roku życia należy trzymać z dala od urządzenia i przewodu zasilającego.
- Urządzenie przed czyszczeniem, wymianą akcesoriów lub demontażem należy odłączyć. Wyjąć wtyczkę od zasalania i pozostawić do ostygnięcia.
- Jeśli przewód zasilający jest uszkodzony należy skontaktować się z Vaše DEDRA s.r.o. lub autoryzowanym centrum serwisowym. Przewód zasilający musi zostać wymieniony przez producenta lub osobę wykwalifikowaną w celu uniknięcia niebezpiecznych sytuacji.
- Nigdy nie należy używać urządzenia, jeśli przewód zasilający lub wtyczka są uszkodzone, jeśli nie działa prawidłowo, upadło na ziemię i zostało uszkodzone lub wpadło do wody. W takich przypadkach należy skontaktować się z Vaše DEDRA, s.r.o. lub autoryzowanym centrum serwisowym by upewnić się, że korzystanie z urządzenia jest bezpieczne i że urządzenie funkcjonuje prawidłowo.
- Jeśli pozostawiasz urządzenie bez nadzoru powinno być odłączone od zasilania. Urządzenie należy odłączyć od zasilania przed montażem, demontażem i czyszczenia. Podczas przenoszenia urządzenia należy zachować ostrożność by uniknąć zranienia lub poparzenia.
- Gdy urządzenie jest włączone dzieci, zwierzęta domowe, owady i rośliny nie powinny mieć z nim kontaktu.
- Po zakończeniu pracy z urządzeniem i przed rozpoczęciem konserwacji należy wyłączyć urządzenie i odłączyć je od zasilania. Wyciągając wtyczkę z gniazda zasilającego. Wtyczki nie należy wyjmować na siłę ani mokrymi rękami, nie należy wyjmować wtyczki ciągnąć za przewód zasilający.
- Produkt jest przeznaczony do wyłącznie do użytku domowego. Nie nadaje się do użytku komercyjnego np. w placówkach handlowych itp. (np. sklepy, biura, miejsca pracy, hotele, motele i innych miejscach, które oferują nocleg i śniadanie). Urządzenie nie jest przeznaczone do użytku komercyjnego, nie nadaje się do stosowanie na zewnątrz. Nie należy pozostawić urządzenia bez nadzoru podczas przygotowywania posiłków!
- Nigdy nie zanurzaj urządzenia w wodzie, (nawet częściowo)!
- Po zakończeniu pracy należy odłączyć urządzenie od zasilania. Wyciągając wtyczkę z zasilania. .
- Nie należy dopuścić by przewód zasilający swobodnie zwisał z krawędzi blatu i był w zasięgu rąk dzieci.

PL

Urządzenie nie powinno znajdować się w pobliżu źródeł ciepła. Pociągnięcie za przewód może doprowadzić do zrzucenia urządzenia i w następstwie nieszczęśliwego wypadku.

- Nie należy przenosić urządzenia, gdy jest gorące istnieje niebezpieczeństwo oparzenia.
- Upewnij się, że przewód zasilający jest sprawny, w przeciwnym razie skontaktuj się z autoryzowanym centrum serwisowym Vaše DEDRA, s.r.o.
- Jeśli jest to konieczne należy użyć przedłużacza, należy przestrzegać obowiązujących norm by nie uszkodzić urządzenia. Używać tylko nieuszkodzonego przedłużacza.
- należy używać wyłącznie oryginalnych akcesoriów zalecanych przez producenta. Użycie innych akcesoriów może stwarzać zagrożenie dla użytkownika i osób w jego otoczeniu.
- Nigdy nie używaj urządzenia do innych celów niż tych, do których zostało przeinaczone i opisane w niniejszej instrukcji!
- Producent nie ponosi odpowiedzialności za szkody powstałe w wyniku niewłaściwego użytkowania urządzenia (np. zranienia ostrymi krawędziami itd.) gwarancja w tym i podobnych wypadkach nie ma zastosowania, należy ściśle stosować się do środków ostrożności zawartych w instrukcji.
- Zanim włożysz żywność do naczynia miksującego pokrój ją na mniejsze kawałki. Wieko z ostrzami powinno zostać prawidłowo dokręcone, by nic z niego nie wyciekało. Nigdy nie należy miksować wyłącznie suchego pokarmu, zawsze należy dodać trochę płynu.
- Po 50 sekundach ciągłej pracy urządzenie samoczynnie się wyłącza ze względów bezpieczeństwa. Dzieje się tak by urządzenie się nie przegrzało. Urządzenie jest gotowe do ponownego użycia po około 5 min. Po 5 cyklach urządzenie jest ponownie gotowe do użycia po około 5 minutach odpoczynku. Po 5 cyklach należy schłodzić urządzenie. Poczekać aż silnik urządzenia się schłodzi.
- Po 30 sekundach bezustannej pracy należy schłodzić urządzenie przez około 5 min. Po 5 cyklach urządzenie powinno odpocząć. Należy schłodzić silnik.
- Nigdy nie należy miksować twardych przedmiotów. Może to zniszczyć urządzenie, uszkodzić ostrza. Przed rozpoczęciem miksowania należy usunąć twarde elementy i nasiona z żywności.
- Maksymalna waga masy miksowanej do 120 g.
- Funkcja „PULSE“ może być wykorzystywana do kruszenia lodu lub do czyszczenia urządzenia. By pokruszyć lód należy dodać niewielką ilość wody.

Ryzyko zranienia ostrymi nożami

- Noże były ostrzone szlifierką diamentową są BARDZO OSTRE! Należy zachować ostrożność podczas montażu i demontażu. Ostrza były szlifowane do najwyższego stopnia ostrości. Podczas rozdrabniania należy trzymać urządzenie za górną cześć nigdy za pokrywę urządzenia, gdy urządzenie jest podłączone do zasilania. Zawsze upewnij się, że ostrze jest prawidłowo zamocowane.
- Podczas przenoszenia ostrzy miksujących należy odłączyć urządzenie od zasilania.

Ryzyko poparzenia gorącym jedzeniem

- Nigdy nie należy miksować żywności w temperaturze powyżej 60 °C.

- Podczas miksowania ciepłych i zimnych pokarmów należy kontrolować pracę urządzenia. Niezastosowanie się do tego zalecenia może skutkować oparzeniem się gorącym płynem. Urządzenie należy trzymać z dala od dzieci, gdy miksujemy gorący płyn należy ostrzec dzieci przed ewentualnym niebezpieczeństwem.

- Upewnij się, że urządzenie znajduje się na czystej płaskiej powierzchni, powinna być stabilna i niepodgrzewana.
- Podczas wyjmowania naczynia należy zachować ostrożność, zwłaszcza, gdy zawartość jest gorąca.

Niebezpieczeństwo oparzenia strumieniem pary lub gorącą cieczą

- **Nie należy miksować gorącej żywności w naczyniu**. Wyłącznie zimną lub w temperaturze pokojowej.
- Należy zachować ostrożność podczas nalewania gorącej żywności do naczynia, istnieje niebezpieczeństwo poparzenia para wodną.

PL

Niebezpieczeństwo obrażeń w przypadku nieprawidłowego użytkowania

- Nie należy zdejmować pokrywy na siłę
- Zanim uruchomisz silnik upewnij się, że naczynie jest szczelnie zamknięte.
- Nigdy nie należy umieszczać wieka w jednostce napędowej bez naczynia. Aby uniknąć obrażeń i uszkodzenia ciała.
- Po zakończeniu pracy przed konserwacją urządzenia należy je wyłączyć i odłączyć od zasilana. Wyciągnąć wtyczkę z gniazdka.

Niebezpieczeństwo obrażeń podczas korzystania z nieodpowiednich akcesoriów

- Należy stosować wyłącznie oryginalne akcesoria i oryginalne części zamienne Vaše DEDRA, lub te, które zostały zatwierdzone do użytku z VitVit Ultimate.
- Nigdy nie należy używać VitVit Ultimate z częściami lub akcesoriami, które nie są dostarczone przez Vaše DEDRA .
- Aby zamknąć naczynie miksujące należy zamykać wyłącznie pokrywą dołączoną do zestawu.
- Urządzenie należy trzymać na czystej, płaskiej powierzchni, która nie jest podgrzewana. Nie powinien stać blisko krawędzi i w miejscu, w którym może spaść.
- Podczas mieszania lub rozdrabniania żywności istnieje ryzyko, że urządzenie spadnie z blatu. Należy nadzorować pracę VitVit Ultimate. Po zakończonej pracy możemy pozostawić urządzenie.

RYZYKO USZKODZENIA

- **Należy zachować odstęp od zewnętrznych źródeł ciepła** takich jak grzejnik, płyta elektryczna, gazowa, itp. Poza urządzenie należy również chronić przewód zasilający przed źródłami ciepła. Wysoka temperatura może uszkodzić przewód zasilający i tym samym urządzenie. Nie należy umieszczać urządzenia na gorących powierzchniach.
- **Miksowanie twardych składników** takich jak rośliny strączkowe (ryż, ciecierzyca, soczewica itd.) twardych roślin takich jak ziarna kawy itp. Może to doprowadzić do zmatowienia wewnętrznej części naczynia, twarda żywność może uszkodzić wewnętrzną część naczynia miksującego.
- **Niewystarczająca wentylacja** należy upewnić się, że otwory wentylacyjne są otwarte, czyste, drożne. Powinny być pozbawione tłustych plam i resztek żywności. Nieprawidłowa wentylacja może doprowadzić do uszkodzenia naczynia.
- **Korozja:** ostrza miksującego **NIE NALEŻY MYĆ W ZMYWARCE !!!**

AKCESORIA DO URZĄDZENIA

Sposób użycia:

Przed pierwszym użyciem wszystkie części należy umyć ciepłą wodą z odrobiną płynu do mycia naczyń. Z wyjątkiem jednostki napędowej.

UWAGA: ostrza dołączone do urządzenia są bardzo ostre należy się obchodzić z nimi ostrożnie, myć i trzymać za elementy z tworzywa sztucznego.

- Ułóż jednostkę napędową (**11**) na stabilnej płaskiej powierzchni.
- Wypełnij naczynie miksujące (**1** lub **5**) składnikami. Ostrożnie wkręć ostrze miksujące oraz podstawę ostrza miksującego. Nie należy przekraczać maksymalnej objętości zaznaczonej na naczyni **MAX**. upewnij się, że pojemnik jest szczelnie zamknięty.
- Umieść zakręcony pojemnik w jednostce napędowej.

PL

- Podłącz urządzenie do zasilania.
- Naciśnij przycisk **ON / OFF** na panelu sterującym.
- Wciśnij przycisk **"LOW-HIGH"** by ustawić prędkość wirowania. Naciśnij drugi raz by potwierdzić wybór szybkości.
- Jeśli zachodzi potrzeba użycia opcji **„PULSE"** naciśnij ją podczas przygotowywania. Przycisk **„PULSE"** miksuje przez 2 sekundy z maksymalną prędkością. W razie potrzeby należy powtórzyć proces.
- Po zakończeniu przygotowywania naciśnij przycisk **ON/OFF** i odłącz urządzenie od zasilania.

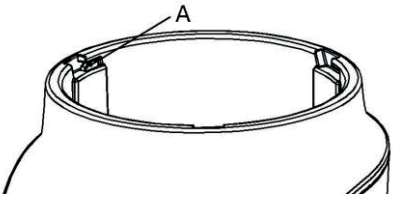

VITVIT Ultimate jest wyposażony w jednostkę napędową (**A**). **Jeśli naczynie nie zostanie podłączone prawidłowo** urządzenie się nie uruchomi. Dopóki naczynie nie zostanie poprawnie zainstalowane w jednostce napędowej **urządzenia się nie włączy**.
Nie należy używać żadnych narzędzi i akcesoriów by wyłączyć bezpiecznik. Może dojść do zwarcia i tym samym porażenia ciebie i bliskich. Oraz uszkodzenia urządzenia.

Czyszczenie:

Urządzenie należy czyścić po każdym użyciu. Zanim przystąpimy do czyszczenia należy odłączyć urządzenie od zasilania. Wszystkie akcesoria najlepiej umyć od razu zanim resztki składników zaschną. Po zaschnięciu składników trudniej będzie je umyć.

Wypełnij naczynie ciepłą woda i odrobina płynu do płukania i naciśnij przycisk **ON/OFF**, wybierz prędkość lub **PULSE**. Po włączeniu programu naczynie będzie dokładnie umyte wystarczy je opłukać woda i pozostawić do wyschnięcia.

a) Jednostka napędowa

- Odłącz silnik od zasilania
- Do czyszczenia używaj wilgotnej ściereczki
- Następnie wytrzyj do sucha

b) Pojemnik i ostrza miksujące

- Chroń palce przez zranieniem, ostrza miksujące są bardzo ostre !
- Zawsze czyść pojemnik miksujący w jednostce napędowej !

JEDNOSTKI NAPĘDOWEJ I OSTRZY MIKSUJĄCYCH NIE WOLNO MYĆ W ZMYWARCE!

DANE TECHNICZNE

Moc: 1000 W
Model: EL19571
Napięcie znamionowe: 220 V-240 V ~50/60Hz
Liczba obrotów / minutę: 20000 rpm

OBSŁUGA KLIENTA

Zadowolenie klienta to dla nas priorytet i jeden z naszych najważniejszych celów. Jeśli masz jakieś pytania lub wątpliwości możesz się z nami skontaktować.

DBAJ O ŚRODOWISKO NATURALNE

Twoje urządzenie zawiera wiele materiałów, które mogą zostać ponownie wykorzystane lub poddane recyklingowi. Należy je zanieść do miejsca gdzie zostaną prawidłowo zutylizowane. Instrukcja ta jest dostępna na stronie www.mojadedra.pl.

PL

PODSTAWOWE PRZEPISY:

Zdrowe poranne smoothie:

- 100 g szpinaku
- 1 awokado
- 2 banany
- 300 ml jogurtu

1. Wszystkie składniki umieszczamy w wysokim naczyniu. Zamykamy naczynie miksujące. Można dodać trochę wody.

2. Dokładnie zamknij i miksuj do pożądanej konsystencji.

Klasyczny shake

- Mleko
- Kilka gałek lodów waniliowych

1. Wszystkie składniki umieszczamy w wysokim naczyniu.

2. Dokładnie zamknij i miksuj do pożądanej konsystencji.

3. Dla uzyskania rzadszej konsystencji można dolać mleka

4. WSKAZÓWKA: Jeśli chcesz uzyskać inny smak użyj smakowych lodów, syropu czekoladowego, owoców, masła orzechowego itd.

Mrożona kawa

- 2 filiżanki kawy
- 2-3 łyżeczki syropu czekoladowego lub kakao
- 2 szklanki mleka
- 1-2 łyżeczki cukru
- 1 ½ szklanki lodu

1. Wszystkie składniki umieszczamy w wysokim naczyniu.

2. Dokładnie zamknij i miksuj do pożądanej konsystencji.

3. Jeśli chcesz ozdobić napój bitą śmietaną, wlej niewielką ilość do pojemnika i włącz na 5 sekund. Możesz udekorować bitą śmietaną miseczki i podawać.

T ruskawkowo bananowe smoothie

- Garść świeżych lub mrożonych truskawek
- 1 banan
- 1 filiżanka lodu
- Trochę soku pomarańczowego

1. Wszystkie składniki umieszczamy w wysokim naczyniu.

2. Dokładnie zamknij i miksuj do pożądanej konsystencji.

EN – VITVIT ULTIMATE EL19571

PARTS DESCRIPTION

EN

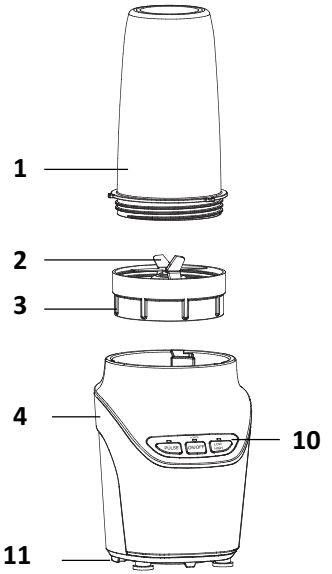

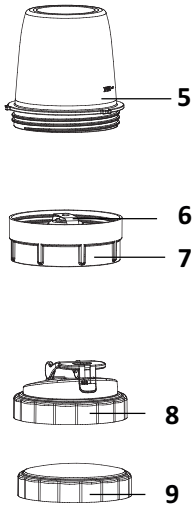

1. Blending cup
2. Cross blade
3. Blade base
4. Motor base
5. Grinding cup
6. Flat blade
7. Blade base
8. Flip-top lid
9. Storage lid
10. Control panel
11. Foot

NOTE: Before using your appliance for the first me, clean all of the accessories (except for the motor base) in warm soapy water. Rinse and dry thoroughly.

SAFETY INSTRUCTIONS

Before use make sure to read all of the below instructions in order to avoid injury or damage, and to get the best results from the appliance. Make sure to keep this manual in a safe place. If you give or transfer this appliance to someone else make sure to also include this manual. In case of damage caused by user failing to follow the instructions in this manual the warranty will be void.

The manufacturer/importer accepts no liability for damages caused by failure to follow the manual, a negligent use or use not in accordance with the requirements of this manual.

- There is a potential risk of injuries from misuse.
- Always disconnect the appliance from the supply if it is left unattended and before assembling, disassembling or cleaning.
- This appliance shall not be used by children. Keep the appliance and its cord out of reach of children.
- Appliances can be used by persons with reduced physical, sensory or mental capabilities or lack of experience and knowledge if they have been given supervision or instruction concerning use of the appliance in a safe way and if they understand the hazards involved.
- Children shall not play with the appliance.
- If the supply cord is damaged, it must be replaced by the manufacturer, its service agent or simi larly qualified persons in order to avoid a hazard.
- Switch off the appliance and disconnect from supply before changing accessories or approaching

parts that move in use.

- Care shall be taken when handling the sharp cutting blades, emptying the bowl and during cleaning.
- Before inserting the plug into the mains socket, please check that the voltage and frequency comply with the specifications on the rating label.
- If an extension cord is used it must be suited to the power consumption of the appliance, otherwise overheating of the extension cord and/or plug may occur.
- Disconnect the mains plug from the socket when the appliance is not in use and before cleaning.
- Ensure that the mains cable is not hung over sharp edges and keep it away from hot objects and open flames.
- Do not immerse the appliance or the mains plug in water or other liquids. There is danger to life due to electric shock!
- To remove the plug from the plug socket, pull the plug. Do not pull the power cord.
- Do not touch the appliance if it falls into water. Remove the plug from its socket, turn off the appliance and send it to an authorized service center for repair.
- Do not plug or unplug the appliance from the electrical outlet with a wet hand.
- Never attempt to open the housing of the appliance, or to repair the appliance yourself. This could cause electric shock.
- Children are unable to recognize the hazards associated with incorrect handling of electrical appliances. Therefore, children should never use electric household appliances unsupervised.
- Never leave the appliance unattended during use.
- This appliance is not designed for commercial use. Domestic use only.
- Do not use the appliance for other than intended use.
- Do not wind the cord around the appliance and do not bend it.
- The use of accessory attachment not recommended by the appliance manufacturer may cause injuries.
- Do not allow children to use the blender without supervision.
- Blade is sharp. Please be careful when you wash it.
- Assemble the blade base with the blending cup tightly, otherwise it will leak.
- Never put the blade on the motor base directly when use.
- Never put the hot ingredients (above 65°C) into the cups.
- Please remove all hard kernels from the fruit before blending.
- There is overheat protection system in the motor, it will work if the motor is overheated. You should turn off the power at this time and wait the machine to cool down completely.
- Regarding the instructions for cleaning the surfaces which come in contact with food, speed settings and operating time, please refer to the below paragraph of the manual.

USE

Caution: Make sure the motor base is unplugged from the power source.

- Place the motor base on a firm, flat, level surface.
- Fill the blending cup with your ingredients and connect with the cross blade for blending purpose. Alternatively, fill the grinding cup with your ingredients and connect with the flat blade for grinding purpose.

Rotate the blade base on to the cup ghtly in clockwise direc on. Do not exceed the **"MAX"** level on the cup.

- Rotate the cup into the motor base in clockwise direc on. Make sure the cup is locked firmly.
- Plug in the appliance.
- Press **"ON/OFF"** bu on to turn on the unit. Press **"LOW-HIGH"** bu on once, the appliance starts working at low speed. Press it again, the appliance will work at high speed. If you want to use pulse fun on during opera on, press **"PULSE"** bu on once to let the appliance stop first, and then press **"PULSE"** bu on again to run the appliance with full speed for 2 seconds. Repeat if needed.
- After use, press **"ON/OFF"** bu on to turn off the appliance and then unplug it.

NOTE: This product is equipped with 1 safety switch **(A)** on the motor base. If the blade base is not assembled correctly, the safety switch will not be ac vated and the machine will not work when switched on. Do not use any tools to press the safety switch in order not to cause any damage.

EN

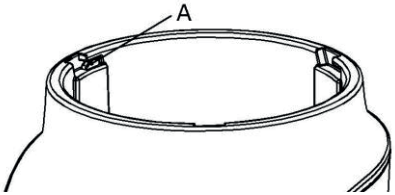

IMPORTANT

- For blending purpose, please cut ingredients into pieces if the food is solid. Assemble the blade base with the cup ghtly, otherwise it will leak. Do not s ry solid ingredients only. After 50S continuously operation of the appliance for blending , the model will stop automatically. It is required to be stopped for 5 minutes to prevent overheating. After 5 cycles, let the appliance have a rest to cool down.
- Please make sure never to put any hard objects in the blender as they could damage the blade or the cup. Please remove all hard kernels from the fruit before blending.
- The maximum weight of ingredients in the grinding cup cannot exceed 120g. After 0.5 minute continuously operation of the appliance for grinding, it is required to be stopped for 5 minutes to prevent overheating. After 5 cycles, let the appliance have a rest to cool down.
- Pulse function can be used for ice crushing and for help with cleaning purpose. When crushing ice cubes, please remember to add some water into the cup.

CLEANING AND MAINTENANCE

- Always unplug the appliance before cleaning.
- Do not immerse the motor base in water or any other liquids. Clean it with a damp cloth and dry thoroughly.
- Disassemble the other parts after each use and wash them in soapy water. Then rinse with clean water and dry thoroughly.
- Only the motor base cannot be cleaned in a dishwasher. The other parts are dishwasher safe as long as the temperature is not above 60°C. You can also use the pulse function for quick cleaning if needed.
- Do not use any parts in a microwave.

TECHNICAL DATA

Voltage: 220-240V ~ 50/60Hz
Power: 1000W

GUARANTEE AND CUSTOMER SERVICE

Before delivery our devices are subjected to rigorous quality control. If, despite all care, damage has occurred during production or transportation, please return the device to your dealer. In addition to statutory legal rights, the purchaser has an option to claim under the terms of the following guarantee:
For the purchased device we provide 2 years guarantee, commencing from the day of sale. If you have a defective product, you can directly go back to the point of purchase.
Defects which arise due to improper handling of the device and malfunctions due to interventions and repairs by third parties or the fitting of non-original parts are not covered by this guarantee.
Always keep your receipt, without the receipt you can't claim any form of warranty. Damage caused by not following the instruction manual, will lead to a void of warranty, if this results in consequential damages then we will not be liable.
Neither can we hold responsible for material damage or personal injury caused by improper use if the instruction manual is not properly executed. Damage to accessories does not mean free replacement of the whole appliance. In such case please contact our service department.
Broken glass or breakage of plastic parts is always subject to a charge.
Defects to consumables or parts subjected to wearing, as well as cleaning, maintenance or the replacement ofsaid parts are not covered by the warranty and are to be paid.

ENVIRONMENT FRIENDLY DISPOSAL

Recycling – European Directive 2012/19/EU
This marking indicates that this product should not be disposed with other household wastes. Toprevent possible harm to the environment or human health from uncontrolled waste disposal, recycle it responsibly to promote the sustainable reuse of material resources. To return your used device, please use the return and collection systems or contact the retailer where the product was purchased. They can take this product for environmental safe recycling.

RECIPES

Green healthy smoothy

- 100 gr. Spinach
- 1 Avocado
- 2 bananas
- 300ml yoghurt

1. Add all the ingredients to the tall mixing cup and twist on the extractor blade.
2. Lock on and mix until smooth

Strawberry Daiquiri

- Ice
- 4oz daiquiri mix
- 2oz light rum
- Handful of fresh or frozen strawberries

1. Fill the tall mixing cup and twist on the extractor blade.
2. Pour all the ingredients and blend until smooth.

Vaše DEDRA, s.r.o.,
Podhradní 69, 552 03 Česká Skalice, CZ,EU
CZ: +420 491 451 210
SK: +421 233 056 591
PL: +48 717 166 648
www.dedra.cz
www.dedra.cz/sk
www.mojadedra.pl